61.149.221.116- CL27R 说明书
105G铜版纸/单黑双面印刷/490*225mm/风琴折5折再4折/A1

Fenix
LIGHTING FOR EXTREMES

CL27R

SPOT-AND-FLOODLIGHT
MULTIFUNCTIONAL OUTDOOR LANTERN

1600 LUMENS MAX OUTPUT

285 HOURS MAX RUNTIME

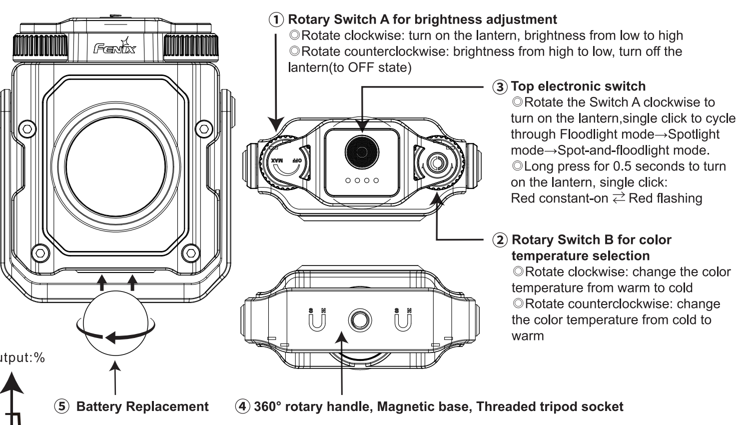

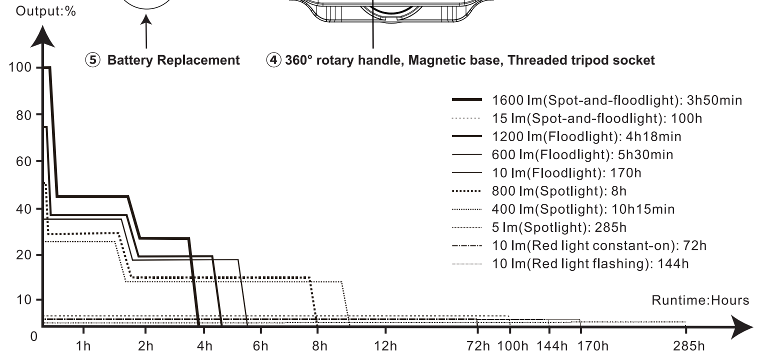

LIGHTING FOR EXTREMES

FACEBOOK　　WECHAT

"Follow" us for more information about Fenix.

FENIXLIGHT LIMITED

Tel: +86-755-29631163/83/93　Fax: +86-755-29631181
E-mail: info@fenixlight.com　Web: www.fenixlight.com
Address: 2F/3F, West of Building A, Xinghong Technology Park, 111 Shuiku Road, Fenghuanggang Community, Xixiang Street, Bao'an District, Shenzhen City, Guangdong Province, China

61.149.221.116-A1-20240612

⚠WARNING

◎DO place this lantern out of the reach of children!
◎Do NOT shine the lantern directly into the eyes of anyone!
◎Do NOT place lantern near flammable objects, high temperatures can cause objects to overheat and become flammable/ignite!
◎Do NOT use the lantern in inappropriate ways such as holding the unit in your mouth, doing so could cause serious personal injury or death if the lantern or internal battery fails!
◎This lantern will accumulate a significant amount of heat while operating, resulting in a high temperature of the lantern shell. Pay close attention to avoid burns.
◎Turn off the lantern or take out the battery to prevent accidental activation during storage or transportation.
◎The LEDs of this lantern are not replaceable; so the whole lantern will need to be replaced when any of the LEDs reaches the end of its lifespan.

(ENGLISH)FENIX CL27R OUTDOOR LANTERN

◎1600 lumens max combined output and 180 meters max beam distance.
◎Utilizes one tricolor COB and one high-quality Luminus SST20 LED; with a lifespan of 50,000 hours each.
◎Dual distance beam for long-range illumination and large-area lighting.
◎White and red light sources for various lighting needs.
◎Included is one 5000mAh large-capacity battery.
◎Dual rotary switches allow free adjustment of the brightness and color temperature.
◎360° rotary handle makes all-around lighting possible.
◎Lantern handle can be attached to magnetic metal surfaces.
◎USB Type-C charging port features charging indication and low-voltage warning.
◎Threaded tripod socket for directional illumination.
◎Front case is made of high-quality aluminum alloy material, lightweight and durable.
◎Size: 4.32" x 1.56" x 3.61" / 109.8 x 39.6 x 91.7 mm.
◎Weight: 10.58 oz/300 g (including battery).

OPERATING INSTRUCTIONS

The top Rotary Switch A is for brightness adjustment and the Rotary Switch B is for color temperature selection, the top electronic switch is for output selection of red light mode and mode switching.

On/off
On: with the lantern switched off, rotate the Switch A clockwise or long press the top electronic switch to turn on the lantern.
Off: with the lantern switched on, rotate the Switch A counterclockwise to the OFF state or long press the top electronic switch to turn off the lantern.

Mode Switching
The lantern has four modes: Floodlight mode, Spotlight mode, Spot-and-floodlight mode, and Red light mode.
1.With the lantern switched off, rotate the Switch A clockwise to turn on the lantern and enter the Floodlight mode, single click the top electronic switch to cycle through Floodlight mode→Spotlight mode→Spot-and-floodlight mode.

TECHNICAL PARAMETERS

	FLOODLIGHT MODE			SPOTLIGHT MODE			SPOT-AND-FLOODLIGHT MODE		RED LIGHT MODE	
	HIGH	MED	LOW	HIGH	MED	LOW	HIGH	LOW	CONSTANT-ON	FLASHING
OUTPUT	1200 lumens	600 lumens	10 lumens	800 lumens	400 lumens	5 lumens	1600 lumens	15 lumens	10 lumens	10 lumens
RUNTIME	4 hours 18 minutes*	5 hours 30 minutes	170 hours	8 hours*	10 hours 15 minutes	285 hours	3 hours 50 minutes*	100 hours	72 hours	144 hours
DISTANCE	53 meters	37 meters	5 meters	177 meters	123 meters	16 meters	180 meters	18 meters	4.5 meters	4.5 meters
INTENSITY	690 candela	345 candela	7 candela	7225 candela	3612 candela	62 candela	8233 candela	81 candela	5 candela	5 candela
IMPACT RESISTANCE	1.5 meters									
WATERPROOF	IP66									

Note: The above specifications are the test results produced by Fenix through its laboratory testing using the included Fenix ARB-L21-5000 V2.0 battery under the temperature of 21±3°C and humidity of 50% - 80%. The true performance of this product may vary according to different working environments and the actual battery used.
The brightness level of the floodlight, spotlight, and spot-and-floodlight utilize stepless brightness regulation. Technical parameters only indicate these three modes' runtime at max, med, and min outputs.
*The High output is measured in total of runtime including output at reduced levels due to the built-in temperature protection mechanism.

2.With the lantern switched off, press and hold the top electronic switch for 0.5 seconds to turn on the lantern and enter the Red light mode.
Note: the Red light mode cannot be operated with other modes simultaneously.

Output Selection
1. In Floodlight mode, Spotlight mode or Spot-and-floodlight mode:
Rotate the Switch A clockwise to change the brightness from low to high, and rotate counterclockwise to change the brightness from high to low.
Rotate the Switch B clockwise to change the color temperature from warm to cold, and rotate counterclockwise to change the color temperature from cold to warm.
Note: The color temperature of the Spotlight is 5700K. Only the color temperature of the Floodlight is adjustable, with a range from 2700K to 6500K.
2. In Red light mode:
Single click the top electronic switch to select between Red constant-on and Red flashing.

Intelligent Memory Circuit
The lantern memorizes the last selected color temperature of Floodlight. When turned on again the previously selected color temperature will be recalled.
Note:
1.The lantern doesn't memorize the last selected lighting mode and brightness level. When turned on again, the Low output of Floodlight mode will be recalled.
2.If Switch B is rotated after turning off the lantern, the previously selected color temperature won't be recalled when turned on again.

BATTERY SPECIFICATIONS

Type	Dimension	Nominal Voltage	Usability	
Fenix ARB-L21-5000 Series	21700	3.6 V	Recommended	√√
Fenix ARB-L18 Series	18650	3.6 V	Usable*	√
Rechargeable Battery (Li-ion)	21700	3.6 V	Caution**	!
Rechargeable Battery (Li-ion)	18650	3.6 V	Banned	×

Warning:
*The Fenix ARB-L18 series battery should be used with a Fenix ALF-18 battery holder.
**21700 Li-ion batteries are powerful cells designed for commercial applications and must be treated with caution and handled with care. Only using quality batteries with circuit protection will reduce the potential for combustion or explosion. Cell damage or short circuiting caused by using this type of battery is considered user induced damage and is not covered by any Fenix warranty or liability.

BATTERY REPLACEMENT

Use the included battery cover key to snap in the groove of the battery cover, and rotate counterclockwise to unscrew the battery cover. Insert the battery with the anode side (+) towards the inner side, then screw the battery cover back on.
*Unscrewing the battery cover with a sharp tool can cause damage to the battery cover.

CHARGING

1.Open the anti-dust cover to reveal the USB Type-C charging port and connect the USB Type-C socket of the charging cable to the lantern.
2.When charging, the charging indicators will flash from left to right to display the charging status.
3. The four indicators will be constant-on after charging is completed.

Note:
1.The lantern can be operated while charging.
2.Once charging is completed, be sure to close the anti-dust cover to maintain the dustproof and waterproof ability.
3.The normal charging time of the lantern is approximately 2.5 hours from depleted to fully charged.

BATTERY LEVEL INDICATION

Each time the light is turned on, the indicator(s) will show the battery level and will last for 3 seconds. With the lamp switched off, single click the top electronic switch to check the battery level and the indicator(s) will last for 3 seconds.
Four lights on: 100% - 80%
Three lights on: 80% - 60%
Two lights on: 60% - 40%
One light on: 40% - 20%
One light flashes: 20% - 1%
***Note:** This feature only works with a Fenix ARB-L21 battery.

LOW-VOLTAGE WARNING

When the voltage level drops below the preset level, one of the battery level indicators constantly blinks to remind you to timely recharge the battery. To ensure normal use, the lantern will not turn off automatically and will work till the battery level runs out.

USAGE AND MAINTENANCE

◎Disassembling the sealed parts in lantern can cause damage to the lantern and will void the warranty.
◎Recharge a stored lantern every three months to maintain optimum performance of the battery.
◎Loosen the battery cover half a turn or remove the battery to prevent accidental activation during storage or transportation.
◎The lantern may flicker, shine intermittently or even fail to illuminate for the following reasons:
A: Poor battery level.
Solution: Recharge or replace the battery.
B: The threads, PCB board contact or other contacts are dirty.
Solution: Clean the contact points with a cotton swab soaked in rubbing alcohol.
If the above methods don't work, please contact your authorized distributor.

INCLUDED

Fenix CL27R outdoor lantern, ARB-L21-5000 V2.0 battery, USB Type-C charging cable, Battery cover key, Spare O-ring, User manual, Warranty card

⚠警示

◎请将本灯具放置在儿童接触不到的地方，避免儿童使用！
◎请勿将本灯具直接照射眼睛，以免对眼睛造成伤害！
◎请勿将本灯具近距离照射易燃物体，以免温度过高烧坏物体引发危险！
◎请勿采用口含等非正常方式使用本灯具，以免灯具或内部电池发生故障时，造成人身伤害或危及生命！
◎本灯具工作时会产生大量热量，造成外壳温度过高，使用时请注意安全，以免烫伤！
◎本灯具放置在口袋、背包等密闭、易燃环境时，请关机并锁定或将灯具内的电池取下，以防止误触点亮灯具引发危险！
◎本灯具的光源是不可替换的，当光源到其寿终时，应替换整个灯具！

（中文）FENIX CL27R说明书

◎聚泛组合最高亮度1600流明，最远射程180米
◎使用一颗三色COB+一颗Luminus SST20优质光源，寿命50000小时
◎采用聚、泛双光斑光学设计，兼顾远射与近距离照明
◎红白双光源，满足不同场景的照明需求
◎标配1节5000mAh大容量电池
◎双旋钮设计，自定义调节光源亮度和色温
◎360度旋转把手，可自由调节角度确保全方位照明
◎把手具有磁吸功能，可直接吸附在铁质物体表面
◎USB Type-C充电接口，有充电指示和低压警示功能
◎把手底部设计有三脚架螺纹接口，可有效固定和控制光源的高度
◎采用优质铝合金前壳，坚固可靠
◎尺寸：109.8（长）x 39.6（宽）× 91.7（高）毫米
◎重量：300克（含电池）

操作说明

户外灯顶部旋钮分为亮度调节旋钮（A）和色温调节旋钮（B），顶部按键为模式切换及红光调档按键
开机/关机
开机：关机状态下，顺时针旋转旋钮A或长按顶部按键，即可开机。
关机：开机状态下，逆时针旋转旋钮A旋至OFF或长按顶部按键，即可关机。

模式切换
共有四个模式：泛光模式、聚光模式、聚泛光模式、红光模式
1、关机状态下，顺时针旋转旋钮A，进入泛光模式，单击顶部按键切换：泛光模式→聚光模式→聚泛光模式→循环。
2、关机状态下，长按顶部按键0.5秒，进入红光模式。
注意：红光模式与其他模式无法同时开启

档位切换

技术参数

	泛光模式			聚光模式			聚泛光模式		红光模式	
	高亮档	中亮档	低亮档	高亮档	中亮档	低亮档	高亮档	低亮档	常亮档	闪烁档
亮度	1200流明 (12瓦)	600流明 (6瓦)	10流明 (0.1瓦)	800流明 (8瓦)	400流明 (4瓦)	5流明 (0.1瓦)	1600流明 (16瓦)	15流明 (0.15瓦)	10流明 (0.2瓦)	10流明 (0.2瓦)
续航时间	4小时18分钟*	5小时30分钟	170小时	8小时*	10小时15分钟	285小时	3小时50分钟*	100小时	72小时	144小时
射程	53米	37米	5米	177米	123米	16米	180米	18米	4.5米	4.5米
光强	690坎德拉	345坎德拉	7坎德拉	7225坎德拉	3612坎德拉	62坎德拉	8233坎德拉	81坎德拉	5坎德拉	5坎德拉
防跌落高度	1.5米									
防水等级	IP66									

注：上述参数为使用1节ARB-L21-5000 V2.0电池，在温度21±3°C和湿度50%-80%的情况下，于Fenix实验室环境中测试得出。实际表现随着供电电池以及使用环境的变化而变化。
泛光、聚光、聚泛光模式均为无极调光，该表仅展示最高亮度、中间亮度及最低亮度续航时间。
*高亮档续航为保留智能保护测试累计续航。

1、泛光模式、聚光模式、聚泛光模式下：
旋转旋钮A，顺时针旋转亮度从低→高，逆时针旋转亮度从高→低。
旋转旋钮B，顺时针旋转色温从暖→冷，逆时针旋转从冷→暖。
注意：聚光色温为5700K，仅支持泛光色温调节，调节范围为2700K-6500K。
2、红光模式下：
单击顶部按键常亮→闪烁→循环。

智能记忆
灯具会自动记忆泛光色温，每次关机后再开机，仍保持上次关机前的色温。
注意：
1、灯具不会记忆关闭时的照明模式和亮度，每次打开会以泛光模式低亮档开始工作。
2、关机后若色温旋钮位置变动，灯具将不再记忆先前色温设置。

电池选用

电池类型	尺寸规格	标称电压	是否可用	
Fenix ARB-L21-5000系列	21700	3.6V	推荐	√√
Fenix ARB-L18系列	18650	3.6V	可用*	√
可充锂离子电池	21700	3.6V	谨慎使用**	!
可充锂离子电池	18650	3.6V	禁止	×

警示：
*使用Fenix ARB-L18系列电池时必须搭配Fenix专用ALF-18电池架。
**21700锂离子(Li-ion)电池属于工业电芯，并非有安全保障的民用电池，当电池品质不良或者使用不当(短路、高温等等)时可能发生燃烧、爆炸并危及人身和财产安全，若使用此电池种类应明白其中的风险并自愿承担相应的责任。使用品质优秀并带有保护电路的锂离子电池会在一定程度上降低风险。

电池更换

使用标配电池仓钥匙卡入灯具下方电池仓盖卡槽，逆时针旋开电池仓盖，按标识装入标称电池(注意将电池的正极方向朝内)，顺时针旋紧电池仓盖即可工作。
*如用尖锐工具旋开电池仓，可能会造成电池仓体及表面损伤。

充电说明

充电时，应按如下步骤进行：
1、拉起户外灯的防尘帽，将充电线的Type-C端口插入户外灯的充电接口；
2、户外灯接收到充电信息后，电量指示灯将会开始从左向右以递增的方式循环点亮，表示已经开始充电；
3、当四颗指示灯长亮时，表示电量充满。

注意：
1、充电时，所有模式均可正常点亮；
2、充电完毕后请将防尘帽回按紧，以免水或灰尘/杂物进入；
3、关机状态下，从电池完全耗尽到充满，时间约2.5小时。

电量指示

开机自动开启电量指示灯，3秒后熄灭；
关机状态，单击顶部按键可查看电量，电量指示灯会亮起3秒，显示剩余电量，不同状态对应剩余电量如下：
4颗灯常亮代表电量：100-80%
3颗灯常亮代表电量：80-60%
2颗灯常亮代表电量：60-40%
1颗灯常亮代表电量：40-20%
1颗灯闪烁代表电量：20%-1%
*仅针对Fenix ARB-L21系列电池有效。

低压警示

灯具检测到电池电压过低时，一颗电量指示灯将呈闪烁状态，提示尽快充电；为了保证用户的正常使用，灯具不会主动关机，将会以指示灯闪烁的方式一直持续工作至电池电量彻底耗尽。

使用与维护

◎请勿拆卸灯具密封部件，否则将会导致保修失效并可能损坏灯具。
◎灯具长时间不使用时，请每三个月充电一次，以有效保护电池，延长使用寿命。
◎由于采用了长按0.5秒开机设计，灯具放在包里时可能会因为挤压而误点亮。如果希望避免此问题，您可以在把灯具装入包中前，将电池仓盖旋松半圈或将电池取出。
◎以下是几个可能导致灯具出现异常的闪烁或者无法点亮的原因：
原因一：电池电量不足。
解决方案：充电或更换电池。
原因二：灯具或电池的导电接触面/接触点被弄脏。
解决方案：用酒精棉签清洁导电接触面或接触点。
如果上述方法无效，请联系经销商并按照售后服务条款保修。

包装清单

CL27R户外灯、ARB-L21-5000 V2.0电池、Type-C充电线、电池仓钥匙、防水圈、说明书、保修卡

⚠SICHERHEITSHINWEISE

◎NICHT in der Reichweite von Kindern aufbewahren!
◎NICHT in die Augen leuchten oder Personen direkt anstrahlen!
◎NICHT in der Nähe von leicht entzündlichen Objekten einsetzen, die hohe Temperatur der Laterne könnten diese entzünden!
◎NICHT anders verwenden wie vorgesehen (z.B. halten der Laterne mit dem Mund kann im Falle eines Defekts des Akkus oder der Laterne selbst zu lebensgefährlichen Verletzungen führen)!
◎Während des Betriebs entwickelt die Laterne viel Wärme, was an der Temperatur des Gehäuses zu spüren ist. Vorsicht vor Verbrennungen.
◎Die Laterne ausschalten oder den Akku entnehmen, um ein versehentliches Einschalten während der Lagerung oder des Transports zu verhindern.
◎Die LEDs der Laterne können nicht ausgetauscht werden; fällt eine LED aus, dann muss die komplette Laterne ersetzt werden.

(DEUTSCH)OUTDOOR-LATERNE FENIX CL27R

◎1600lm max. kombinierte Ausgangsleistung und 180m max. Reichweite.
◎Betrieben mit LEDs der Typen tricolor COB und Luminus SST20; mit einer Leuchtdauer von jeweils 50.000 Stunden.
◎Spotlicht für weitreichende Beleuchtung und Flutlicht für großflächige Beleuchtung.
◎Weißes und rotes Licht für die unterschiedlichsten Anwendungen.
◎Inklusive eines 5000mAh Hochleistungs-Akkus.
◎Zwei Drehregler zum Einstellen der Helligkeit und Farbtemperatur.
◎360° drehbarer Griff für Ausrichtung in sämtliche Richtungen.
◎Magnetischer Griff zum Anbringen auf entsprechenden Oberflächen.
◎USB-C-Ladeanschluss mit Ladestand-Anzeige und Warnung bei zu geringer Spannung.
◎Das Stativgewinde für gerichtete Beleuchtungen.
◎Die Vorderseite des Gehäuses ist aus einer hochwertigen Aluminiumlegierung gefertigt, leicht und langlebig.
◎Größe: 109,8 x 39,6 x 91,7 mm.
◎Gewicht: 300g (inklusive Akku).

BEDIENUNGSANLEITUNG

Mit Regler A wird die Ausgangsleistung, Regler B die Farbtemperatur und mit dem dazwischen angebrachten Taster der Modus ausgewählt.

An/aus
An: Im ausgeschalteten Zustand, den Regler A im Uhrzeigersinn drehen oder den Taster lange gedrückt halten, um die Laterne einzuschalten.
Aus: Im eingeschalteten Zustand, den Regler A gegen den Uhrzeigersinn auf „OFF " drehen oder den Taster lange gedrückt halten, um die Laterne auszuschalten.

Modus wählen
Die Laterne hat vier Modi: Flutlicht Modus, Spotlicht Modus, Spot- und Fultlicht Modus und Rotlicht-Modus.

TECHNISCHE DATEN

	FLUTLICHT MODUS			SPOTLICHT MODUS			SPOT-UND-FLUTLICHT MODUS		ROT-LICHT MODUS	
	HOCH	MITTEL	NIEDRIG	HOCH	MITTEL	NIEDRIG	HOCH	NIEDRIG	PERMAN-ENT AN	BLINKEN
AUSGANGSLEISTUNG	1200 lm	600 lm	10 lm	800 lm	400 lm	5 lm	1600 lm	15 lm	10 lm	10 lm
LAUFZEIT	4 Std. 18 Min.*	5 Std. 30 Min.	170 Std.	8 Std. *	10 Std. 15 Min.	285 Std.	3 Std. 50 Min.*	100 Std.	72 Std.	144 Std.
REICHWEITE	53 m	37 m	5 m	177 m	123 m	16 m	180 m	18 m	4,5 m	4,5 m
LEUCHTSTÄRKE	690 cd	345 cd	7 cd	7225 cd	3612 cd	62 cd	8233 cd	81 cd	5 cd	5 cd
SCHLAGFESTIGKEIT	1,5 m									
WASSERDICHTIGKEIT	IP66									

Hinweis: Die angegebenen Werte wurden mit einem Li-Ionen-Akkus des Typs Akku ARB-L21-5000 V2.0 einer Temperatur von 21°C±3°C und einer Luftfeuchtigkeit von 50% - 80% unter Laborbedingungen von Fenix ermittelt. Je nach Umgebung und verwendetem Akku können die tatsächlichen Werte abweichen!
Die Helligkeit der Modi Flutlicht, Spotlicht und Spot-und-Flutlichts werden stufenlos eingestellt. Die technischen Daten geben lediglich die Laufzeit dieser drei Modi bei maximaler, mittlerer und niedriger Leistung an.
*Die Leistung in der Stufe „Hoch" wird als Gesamtlaufzeit angegeben, einschließlich der reduzierten Leistung, die aufgrund der internen Temperaturüberwachung ausgelöst wird.

1.Im ausgeschalteten Zustand, den Regler A im Uhrzeigersinn drehen um die Laterne im Flutlicht-Modus einzuschalten. Betätigen des mittigen Tasters wechselt zwischen den Modi Flutlicht → Spotlicht → Spot-und-Flutlicht.
2.Im ausgeschalteten Zustand, den Taster für 0,5 Sekunden gedrückt halten, um in den Rotlicht-Modus zu gelangen.
Hinweis: Der Rotlicht-Modus kann nicht gleichzeitig mit anderen Modi genutzt werden.

Ausgangsleistung wählen
1. In den Modi Flutlicht, Spotlicht sowie Spot-und-Flutlicht:
Drehen des Reglers A im Uhrzeigersinn ändert die Ausgangsleistung von „Niedrig" zu „Hoch" und gegen den Uhrzeigersinn von „Hoch" zu „Niedrig".
Drehen des Reglers B im Uhrzeigersinn ändert die Farbtemperatur von warm zu kalt und gegen den Uhrzeigersinn von kalt zu warm.
Hinweis: Die Farbtemperatur des Spotlicht beträgt 5700K. Nur die Farbtemperatur des Flutlicht ist einstellbar, mit einem Bereich von 2700K bis 6500K.
2. Im Rotlicht-Modus:
Tippen auf den Taster wechselt zwischen permanent leuchtend und blinkend.

Intelligente Memory-Funktion
Die Laterne speichert die letzte genutzte Farbtemperatur des Flutlicht-Modus. Beim erneuten Einschalten startet sie mit dieser Farbtemperatur.
Hinweis:
1.Die Laterne speichert nicht den zuletzt genutzten Modus und Helligkeitsstufe. Beim erneuten Einschalten startet sie in der Stufe „Niedrig" des Flutlicht-Modus.
2.Betätigen des Drehreglers B bei ausgeschalteter Laterne, löscht die zuvor eingestellte Farbtemperatur.

GEEIGNETE UND UNGEEIGNETE AKKUS

Bezeichnung	Type	Spannung	Verwendung	
Fenix ARB-L21-5000 Serie	21700	3,6 V	Empfohlen	√√
Fenix ARB-L18 Serie	18650	3,6 V	Möglich*	√
fremde Li-Ionen-Akkus	21700	3,6 V	Vorsicht**	!
fremde Li-Ionen-Akkus	18650	3,6 V	Verboten	×

Warnung:
*Die Akkus der ARB-L18 Serie nur mit dem ALF-18-Adapter von Fenix verwenden.
**21700 Li-Ionen-Akkus sind starke für professionelle Anwendungen entwickelte Zellen und müssen mit Vorsicht behandelt werden. Nur Qualitäts-Akkus mit zusätzlicher Schutzschaltung verwenden, um das Risiko der Explosion oder Brandes zu minimieren. Zellschäden oder Kurzschlüsse, die durch die Verwendung dieses Akku-Typs verursacht werden, gelten als vom Benutzer verursachte Schäden und werden nicht durch die Garantie oder Haftung von Fenix abgedeckt.

AKKUWECHSEL

Eine inklusive Akkufachdeckel Schlüssel welches in die Nut passt, und gegen den Uhrzeigersinn den Akkufachdeckel abschrauben. Den Akku mit dem Pluspol (+) voran einlegen und den Deckel wieder festschrauben.
*Wenn Sie den Akkufachdeckel mit einem scharfen Werkzeug abschrauben, kann der Akkufachdeckel beschädigt werden.

Laden
1.Die Staubschutzkappe entfernen, um den USB-Ladeanschluss freizulegen. Den USB-C-Stecker des Ladekabeln in den Ladeanschluss der Laterne stecken.
2.Während des Ladevorgangs blinken die Lade-Kontroll-LEDs von links nach rechts, um den Fortschritt des Ladens zu signalisieren.
3. Die vier Kontroll-LEDs leuchten nach Abschluss des Ladevorgangs permanent.
Hinweis:
1.Die Laterne kann während des Ladevorgangs genutzt werden.
2.Nach Beendigung des Ladevorgangs sicherstellen das die Staubschutzkappe richtig verschlossen ist, um die Staub- und Wasserdichtigkeit zu gewährleisten.
3.Die normale Ladedauer beträgt ungefähr 2,5 Stunden vom Zustand „komplett entladen" zu „vollständig aufgeladen".

AKKU-LADESTAND-KONTROLLE

Beim Einschalten der Laterne zeigen die Kontroll-LEDs für 3 Sekunden den Ladestand des Akkus an. Ist die Laterne ausgeschaltet, so genügt ein Klick auf den mittigen Taster, um den Ladestand für 3 Sekunden angezeigt zu bekommen.
Vier leuchtende LEDs: 100% - 80%
Drei leuchtende LEDs: 80% - 60%
Zwei leuchtende LEDs: 60% - 40%
Eine leuchtende LED: 40% - 20%
Eine blinkende LED: 20% - 1%
***Hinweis:** Dies funktioniert nur mit einem ARB-L21-Akku von Fenix.

WARNUNG BEI GERINGER SPANNUNG

Wenn die Spannung für die gerade genutzte Ausgangsleistung nicht mehr ausreicht, blinkt eine der Ladekontroll-LEDs, um an das Laden oder Wechseln des Akkus zu erinnern. Um einen weiteren Gebrauch zu gewährleisten schaltet sich die Laterne nicht aus, sondern leuchtet bis der Akku entladen ist.

GEBRAUCH UND PFLEGE

◎Öffnen des versiegelten Komponenten kann zu Schäden an der Laterne führen und die Garantie erlischt.
◎Die Laterne alle drei Monate nachladen, um eine optimale Leistung des Akkus zu gewährleisten.
◎Die Akkufachdeckel eine halbe Umdrehung aufdrehen oder den Akku entnehmen, um evtl. Schäden durch Lagerung oder Transport zu verhindern.
◎Die Laterne kann aus folgenden Gründen flackern, in der Helligkeit schwanken oder nicht leuchten:
A: Geringer Akku-Ladestand.
Lösung: Den Akku laden oder austauschen.
B: Die Kontaktstellen der Laterne oder des Akkus sind verschmutzt.
Lösung: Die Kontaktstellen mit einem in Reinigungsalkohol getränkten Wattestäbchen säubern.
Wenn die oben genannten Methoden nicht funktionieren, den autorisierten Fachhändler kontaktieren.

INHALT

Outdoor-Laterne Fenix CL27R, Akku ARB-L21-5000 V2.0, USB-C-Ladekabel, Akkufachdeckel Schlüssel, Ersatz-O-Dichtring, Bedienungsanleitung, Garantiekarte

⚠AVVERTENZE

◎Mantenere questa torcia fuori dalla portata dei bambini!
◎NON puntare la luce della torcia direttamente negli occhi!
◎Non illuminare un oggetto a distanza ravvicinata, per evitare di bruciare l'oggetto o causare pericoli a causa dell'alta temperatura.
◎NON utilizzare la torcia in modi inappropriati per evitare lesioni personali o minacce alla vita quando la torcia o la batteria interna si guastano!
◎Questa torcia accumulerà molto calore se utilizzata per lunghi periodi, determinando un'elevata temperatura del corpo. Prestare attenzione all'uso sicuro per evitare scottature.
◎Spegni e blocca la torcia o rimuovi la batteria dalla torcia per evitare l'attivazione accidentale quando la torcia è posizionata in un ambiente chiuso e infiammabile come tasche e zaini!
◎Il LED di questa torcia non è sostituibile; quindi l'intera torcia andrebbe sostituita quando il LED raggiunge la fine della sua vita.

(ITALIANO)LANTERNA OUTDOOR FENIX CL27R

◎Potenza massima di 1600 lumen e distanza massima del fascio di 180 metri.
◎Utilizza un COB tricolore e un LED Luminus SST20 di alta qualità, con una durata di vita di 50.000 ore ciascuno.
◎Luce spot per l'illuminazione a lungo raggio e luce flood per l'illuminazione di grandi aree.
◎Fonti luminose bianche e rosse per diverse esigenze di illuminazione in scenari diversi.
◎Inclusa una batteria di grande capacità da 5000mAh.
◎Due interruttori rotativi consentono la regolazione continua della luminosità e della temperatura del colore.
◎Maniglia rotante a 360°consente l'illuminazione a tutto tondo.
◎La maniglia magnetica della lanterna può essere attaccata a superfici metalliche magnetiche.
◎La porta di ricarica USB di tipo C presenta un'indicazione di ricarica e un avviso di tensione bassa.
◎L'attacco filettato per il treppiedi per l'illuminazione direzionale.
◎La scocca anteriore della lanterna è realizzata in lega di alluminio di alta qualità, leggera e resistente.
◎Dimensioni: 109,8 x 39,6 x 91,7 mm.
◎Peso: 300 g (batteria inclusa).

ISTRUZIONI PER L'USO

Il Rotary Switch A serve per la regolazione della luminosità e il Rotary Switch B serve per la selezione della temperatura del colore, l'interruttore elettronico superiore serve per la selezione dell'uscita della modalità luce rossa e il cambio di modalità.

On/off
Accensione: con la lanterna spenta, ruotare l'Interruttore A in senso orario oppure premere a lungo l'interruttore elettronico superiore per accendere la lanterna.
Spegnimento: con la lanterna accesa, ruotare l'Interruttore A in senso antiorario sullo stato OFF o premere a lungo l'interruttore elettronico superiore per spegnere la lanterna.

Cambio di modalità
La lanterna ha quattro modalità: modalità Flood, modalità Spot, modalità Spot e Flood e modalità luce rossa.
1. Con la lanterna spenta, ruotare l'interruttore A in senso orario per accendere la lanterna e accedere alla modalità Spot, fare clic una volta sull'interruttore elettronico superiore per scorrere la Modalità spot→Modalità flood→Modalità spot e flood.
2. Con la lanterna spenta, tenere premuto l'interruttore elettronico superiore per 0,5 secondi per accendere la lanterna ed entrare nella Modalità luce rossa.
Nota: la Modalità luce rossa non può essere utilizzata contemporaneamente con altre modalità.

PARAMETRI TECNICI

	MODALITÀ SPOT			MODALITÀ FLOOD			MODALITÀ SPOT E FLOOD		MODALITÀ LUCE ROSSA	
	ALTO	MEDIO	BASSO	ALTO	MEDIO	BASSO	ALTO	BASSO	COSTANTE	FLASH
OUTPUT	1200 lumen	600 lumen	10 lumen	800 lumen	400 lumen	5 lumen	1600 lumen	15 lumen	10 lumen	10 lumen
DURATA	4 ore 18 minuti*	5 ore 30 minuti	170 ore	8 ore *	10 ore 15 minuti	285 ore	3 ore 50 minuti*	100 ore	72 ore	144 ore
DISTANZA	53 metri	37 metri	5 metri	177 metri	123 metri	16 metri	180 metri	18 metri	4,5 metri	4,5 metri
INTENSITA'	690 candele	345 candele	7 candele	7225 candele	3612 candele	62 candele	8233 candele	81 candele	5 candele	5 candele
RESISTENZA ALL'IMPATTO	1,5 metri									
SOMMERGIBILE	IP66									

Nota: Le specifiche sopra riportate sono i risultati dei test prodotti da Fenix attraverso i suoi test di laboratorio utilizzando la batteria Fenix ARB-L21-5000 V2.0 a una temperatura di 21±3°C e umidità del 50% - 80%. Le reali prestazioni di questo prodotto possono variare in base a diversi ambienti di lavoro e alla batteria effettivamente utilizzata.
Il livello di output flood, spot e del spot-flood utilizzano la regolazione continua della luminosità. I parametri tecnici indicano solo il tempo di esecuzione di queste tre modalità alle uscite massima, media e minima.
*La modalità Alto è misurata nel totale del tempo di funzionamento, compresa l'uscita a livelli ridotti a causa del meccanismo di protezione della temperatura integrato.

Selezione dell'uscita
1. In modalità flood, modalità spot o modalità spot e flood:
Ruotare l'interruttore A in senso orario per modificare la luminosità da bassa ad alta e ruotare in senso antiorario per modificare la luminosità da alta a bassa.
Ruotare l'interruttore B in senso orario per modificare la temperatura del colore da caldo a freddo e ruotare in senso antiorario per modificare la temperatura del colore da freddo a caldo.
Nota: La temperatura di colore del Spot è di 5700K. Solo la temperatura di colore del Flood è regolabile, con un intervallo compreso tra 2700K e 6500K.
2. In modalità luce rossa:
Fare clic una volta sull'interruttore elettronico superiore per selezionare tra rosso acceso costante e rosso lampeggiante.

Circuito di memoria intelligente
La lanterna memorizza l'ultima temperatura colore selezionata della modalità flood. Alla riaccensione verrà richiamata la temperatura colore precedentemente selezionata.
Nota:
1. La lanterna non memorizza l'ultima modalità di illuminazione e il livello di luminosità selezionati. Alla riaccensione verrà richiamata l'uscita bassa della modalità flood.
2. Se l'interruttore B viene ruotato dopo aver spento la lanterna, la temperatura del colore precedentemente selezionata non verrà richiamata alla riaccensione.

SPECIFICHE DELLA BATTERIA

Tipo	Dimensioni	Voltaggio Nominale	Usabilità	
Serie Fenix ARB-L21-5000	21700	3,6 V	Raccomandata	√√
Serie Fenix ARB-L18	18650	3,6 V	Usabile*	√
Batteria Ricaricabile (Li-ion)	21700	3,6 V	Attenzione**	!
Batteria Ricaricabile (Li-ion)	18650	3,6 V	Vietata	×

Avvertenze:
*La batteria della serie Fenix ARB-L18 deve essere utilizzata con un portabatteria Fenix ALF-18.
**Le batterie agli ioni di litio 21700 sono celle potenti progettate per applicazioni commerciali e devono essere trattate e maneggiate con cura. Solo l'uso di batterie di qualità con protezione del circuito ridurrà il rischio di combustione o esplosione. I danni alle celle o i cortocircuiti causati dall'utilizzo di questo tipo di batteria sono considerati danni indotti dall'utente e non sono coperti da alcuna garanzia o responsabilità Fenix.

SOSTITUZIONE DELLA BATTERIA

Utilizzare la chiave del coperchio della batteria inclusa da inserire nella scanalatura del coperchio della batteria e ruotare in senso antiorario per svitare il coperchio della batteria. Inserire la batteria con il lato dell'anodo (+) rivolto verso l'interno, quindi riavvitare il coperchio della batteria.
*Lo svitamento del coperchio della batteria con un utensile appuntito può danneggiare il coperchio stesso.

RICARICA

1. Aprire il coperchio antipolvere per rivelare la porta di ricarica USB Type-C e collegare la presa USB Type-C del cavo di ricarica alla lanterna.
2. Durante la ricarica, gli indicatori di stato a LED lampeggeranno da sinistra a destra per visualizzare lo stato di carica.
3. I quattro indicatori rimarranno costantemente accesi una volta completata la ricarica.
Nota:
1. La lanterna può essere utilizzata durante la ricarica.
2. Una volta completata la ricarica, assicurarsi di chiudere il coperchio antipolvere per mantenere la capacità antipolvere e impermeabile.
3. Il normale tempo di ricarica della lanterna è di circa 2,5 ore da scarica a completamente carica.

INDICAZIONE DEL LIVELLO DELLA BATTERIA

Ogni volta che la luce viene accesa, gli indicatori mostreranno il livello della batteria e dureranno per 3 secondi. Con la lampada spenta, fare clic una volta sull'interruttore elettronico superiore per controllare il livello della batteria e gli indicatori dureranno per 3 secondi.
Quattro luci accese: 100% - 80%
Tre luci accese: 80% - 60%
Due luci accese: 60% - 40%
Una luce accesa: 40% - 20%
Una luce lampeggiante: 20% - 1%
*Nota: questa funzione funziona solo con una batteria Fenix ARB-L21.

AVVISO DI BASSA TENSIONE

Quando il livello di tensione scende al di sotto del livello preimpostato, uno degli indicatori del livello della batteria lampeggia costantemente per ricordarti di ricaricare tempestivamente la batteria. Per garantire un utilizzo normale, la lanterna non si spegnerà automaticamente e funzionerà fino all'esaurimento della batteria.

UTILIZZO E MANUTENZIONE

◎Lo smontaggio della parti sigillata può causare danni alla lanterna e invalidare la garanzia.
◎Ricaricare la lanterna ogni tre mesi se non viene utilizzata per lunghi periodi per mantenere prestazioni ottimali della batteria.
◎Svitare il coperchio della batteria di mezza rotazione o rimuovere la batteria per evitare attivazioni accidentali durante la conservazione o il trasporto.
◎La lanterna potrebbe tremolare, brillare in modo intermittente o addirittura non illuminarsi per i seguenti motivi:
R: Livello della batteria scarso.
Soluzione: ricaricare o sostituire la batteria.
B: Le filettature, il contatto della scheda PCB o altri contatti sono sporchi.
Soluzione: pulire i punti di contatto con un batuffolo di cotone imbevuto di alcol denaturato.
Se i metodi sopra indicati non funzionano, contattare il distributore autorizzato.

INCLUSO NELLA CONFEZIONE

Lanterna outdoor Fenix CL27R, batteria ARB-L21-5000 V2.0, Cavo di ricarica USB Type-C, Chiave del coperchio della batteria, O-ring di ricambio, Manuale Utente, Carta di garanzia

AVERTISSEMENT

◎Placez cette lanterne hors de portée des enfants !
◎Ne dirigez pas le faisceau lumineux directement dans les yeux de quiconque !
◎N'éclairez pas les objets inflammables à courte distance, pour éviter de les brûler ou de provoquer un danger dû à une température élevée !
◎N'utilisez pas la lanterne de manière inappropriée, par exemple en la tenant dans la bouche, afin d'éviter toute blessure ou danger de mort en cas de défaillance de la lanterne ou de la batterie interne !
◎Cette lanterne accumule une grande quantité de chaleur durant son fonctionnement, ce qui entraîne une température élevée de son corps. Veillez à une utilisation sûre pour éviter les brûlures.
◎Éteignez la lanterne ou retirez la batterie pour éviter toute activation accidentelle pendant le stockage ou le transport.
◎Les LED de la lanterne ne sont pas remplaçables, donc toute la lampe doit être changée lorsqu'une LED atteint la fin de sa vie.

(FRANÇAIS) LANTERNE OUTDOOR FENIX CL27R

◎Puissance maximale de 1 600 lumens et portée maximale de 180 mètres.
◎Utilise une LED COB tricolore et une LED Luminus SST20 de haute qualité, d'une durée de vie de 50 000 heures chacune.
◎Spotlight pour l'éclairage de longue portée et floodlight pour l'éclairage de grandes surfaces.
◎Sources de lumière blanche et rouge pour des besoins d'éclairage variés dans différents scénarios.
◎Une batterie de grande capacité de 5000mA h est incluse.
◎Les deux interrupteurs rotatifs permettent de régler librement la luminosité et la température de couleur.
◎La poignée rotative à 360° permet d'éclairer tout autour.
◎La poignée magnétique de la lanterne peut être fixée sur des surfaces métalliques magnétiques.
◎Le port de charge USB Type-C est doté d'une indication de charge et d'un avertissement de basse tension.
◎La douille filetée pour trépied pour un éclairage directionnel.
◎Le boîtier avant est fabriqué en alliage d'aluminium de haute qualité, léger et durable.
◎Dimensions : 109,8 x 39,6 x 91,7 mm.
◎Poids : 300 g (batterie incluse).

MODE D'EMPLOI

Le commutateur rotatif supérieur A permet de régler la luminosité et le commutateur rotatif B de sélectionner la température de couleur. Le commutateur électronique supérieur permet de sélectionner le mode de lumière rouge et de passer d'un mode à l'autre.
Marche/arrêt
Marche : lorsque la lanterne est éteinte, tourner l'interrupteur A dans le sens des aiguilles d'une montre ou appuyer longuement sur l'interrupteur électronique supérieur pour allumer la lanterne.
Arrêt : lorsque la lanterne est allumée, tourner l'interrupteur A dans le sens inverse des aiguilles d'une montre jusqu'à l'arrêt ou appuyer longuement sur l'interrupteur électronique supérieur pour éteindre la lanterne.
Changement de mode
La lanterne dispose de quatre modes : mode floodlight, mode spotlight, mode spotlight et floodlight, mode lumière rouge.
1. Lorsque la lanterne est éteinte, tournez l'interrupteur A dans le sens des aiguilles d'une montre pour allumer la lanterne et passer en mode floodlight, cliquez une

PARAMÈTRES TECHNIQUES

	MODE FLOODLIGHT			MODE SPOTLIGHT			MODE SPOTLIGHT ET FLOODLIGHT		MODE LUMIÈRE ROUGE	
	FORT	MOYEN	FAIBLE	FORT	MOYEN	FAIBLE	FORT	FAIBLE	ÉCLAIRAGE CONSTANT	FLASH
PUISSANCE	1200 lumens	600 lumens	10 lumens	800 lumens	400 lumens	5 lumens	1600 lumens	15 lumens	10 lumens	10 lumens
AUTONOMIE	4 heures 18 minutes*	5 heures 30 minutes	170 heures	8 heures*	10 heures 15 minutes	285 heures	3 heures 50 minutes*	100 heures	72 heures	144 heures
PORTÉE	53 mètres	37 mètres	5 mètres	177 mètres	123 mètres	16 mètres	180 mètres	18 mètres	4,5 mètres	4,5 mètres
INTENSITÉ	690 candela	345 candela	7 candela	7225 candela	3612 candela	62 candela	8233 candela	81 candela	5 candela	5 candela
RÉSISTANCE AUX CHUTES	1,5 mètres									
ÉTANCHÉITÉ	IP66									

Remarque : les données ci-dessus ont été obtenues par le laboratoire de tests de Fenix en utilisant la batterie Fenix ARB-L21-5000 V2.0 à la température de 21 ±3 °C avec un taux d'humidité de 50 %-80 %. Les performances de la lampe peuvent varier en fonction de l'environnement dans lequel elle est utilisée ainsi que les batteries utilisées.
Le niveau de luminosité des modes : Floodlight, Spotlight, Spotlight et Floodlight utilise un réglage progressif de la luminosité. Les paramètres techniques indiquent uniquement l'autonomie de ces trois modes aux puissances maximale, moyenne et minimale.
*L'autonomie en sortie Fort incorpore les durées à puissance réduite dues à la température et au système de protection incorporé à la lampe.

seule fois sur l'interrupteur électronique supérieur pour passer dans l'ordre mode floodlight→mode spotlight→mode spotlight et floodlight.
2. Lorsque la lanterne est éteinte, appuyez sur l'interrupteur électronique supérieur et maintenez-le enfoncé pendant 0,5 seconde pour allumer la lanterne et passer en mode lumière rouge.
Remarque : le mode lumière rouge ne peut pas être utilisé simultanément avec d'autres modes.
Sélection du mode de sortie
1. Mode floodlight, spotlight, spotlight et floodlight
Tournez l'interrupteur A dans le sens des aiguilles d'une montre pour faire passer la luminosité de faible à élevée, et tournez-le dans le sens inverse des aiguilles d'une montre pour faire passer la luminosité d'élevée à faible.
Tournez l'interrupteur B dans le sens des aiguilles d'une montre pour modifier la température de couleur de chaud à froid, et tournez-le dans le sens inverse des aiguilles d'une montre pour modifier la température de couleur de froid à chaud.
Remarque : La température de couleur du Spotlight est de 5700K. Seule la température de couleur du Floodlight est réglable, avec une plage de 2700K à 6500K.
2. Mode lumière rouge :
Un simple clic sur l'interrupteur électronique supérieur permet de choisir entre le rouge constant et le rouge clignotant.
Circuit intelligent de mémoire
La lanterne mémorise la dernière température de couleur sélectionnée pour le mode floodlight. Lorsqu'elle est rallumée, la température de couleur précédemment sélectionnée est rappelée.
Note :
1. La lanterne ne mémorise pas le dernier mode d'éclairage et le dernier niveau de luminosité sélectionné. Lorsqu'elle est rallumée, la sortie faible du mode floodlight est rappelée.
2. Si l'interrupteur B est tourné après avoir éteint la lanterne, la température de couleur précédemment sélectionnée ne sera pas rappelée lorsqu'elle sera rallumée.

CARACTÉRISTIQUES DES BATTERIES

Type	Dimensions	Voltage	Emploi	
Fenix ARB-L21-5000 Series	21700	3,6 V	Recommandé	√√
Fenix ARB-L18 Series	18650	3,6 V	Utilisable*	√
Batterie Li-ion	21700	3,6 V	Prudence**	!
Batterie Li-ion	18650	3,6 V	Interdite	×

Avertissement :
*La batterie Fenix ARB-L18 doit être utilisée avec un support de batterie Fenix ALF-18.
**Les batteries Li-ion 21700 sont des cellules puissantes conçues pour des applications commerciales et doivent être traitées avec précaution et manipulées avec soin. Seule l'utilisation de batteries de qualité avec protection des circuits réduira le risque de combustion ou d'explosion. Les dommages aux cellules ou les courts-circuits causés par l'utilisation de ce type de batterie sont considérés comme des dommages causés par l'utilisateur et ne sont pas couverts par la garantie ou la responsabilité de Fenix.

REMPLACEMENT DE LA BATTERIE

Placez la clé du couvercle de la batterie incluse dans la rainure du couvercle de la batterie, et tournez dans le sens inverse des aiguilles d'une montre pour le dévisser. Insérez la batterie en orientant le côté anode (+) vers l'intérieur, puis revissez le couvercle de la batterie.

*Dévisser le couvercle de la batterie à l'aide d'un outil pointu peut l'endommager.

RECHARGEMENT

1. Ouvrez le cache anti-poussière pour révéler le port de charge USB Type-C et connectez la prise USB Type-C du câble de charge à la lanterne.
2. Lors de la charge, les indicateurs de charge clignoteront de gauche à droite pour afficher l'état de charge.
3. Les quatre indicateurs resteront allumés en permanence une fois la charge terminée.
Remarque :
1. La lanterne peut être utilisée pendant la charge.
2. Une fois la charge terminée, veillez à fermer le cache anti-poussière afin de maintenir l'étanchéité à la poussière et à l'eau.
3. Le temps de charge normal de la lanterne est d'environ 2,5 heures entre le moment où elle est épuisée et celui où elle est complètement chargé.

INDICATION DU NIVEAU DE LA BATTERIE

Chaque fois que la lanterne est allumée, le(s) indicateur(s) signale(nt) le niveau de la batterie et dure(nt) 3 secondes. Lorsque la lampe est éteinte, un simple clic sur l'interrupteur électronique supérieur permet de vérifier le niveau de la batterie ; le(s) indicateur (s) reste(nt) allumé(s) pendant 3 secondes.
Quatre indicateurs allumés : 100% - 80%
Trois indicateurs allumés : 80% - 60%
Deux indicateurs allumés : 60% - 40%
Un indicateur allumé : 40% - 20%
Un indicateur clignote : 20% - 1%
***Remarque :** cette fonction ne fonctionne qu'avec une batterie Fenix ARB-L21.

INDICATION DE BASSE TENSION

Lorsque le niveau de tension descend en dessous du niveau prédéfini, l'un des indicateurs de niveau de batterie clignote en permanence pour vous rappeler de recharger la batterie en temps voulu. Pour garantir une utilisation normale, la lanterne ne s'éteint pas automatiquement et fonctionne jusqu'à épuisement de la batterie.

UTILISATION ET ENTRETIEN

◎Le démontage de la pièces scellée peut endommager la lampe et annulera la garantie.
◎Rechargez une lanterne stockée tous les trois mois pour maintenir les performances optimales de la batterie.
◎Dévissez le couvercle de la batterie d'un demi-tour ou retirez la batterie pour éviter toute activation accidentelle pendant le stockage ou le transport.
◎La lumière produite par la lanterne peut vaciller, briller par intermittence ou même ne pas s'allumer pour les raisons suivantes :
A : Niveau de batterie insuffisant.
Solution : Rechargez ou remplacez la batterie.
B : Les fils, les contacts de la carte de circuit imprimé ou d'autres contacts sont sales.
Solution : Nettoyez les points de contact avec un coton-tige imbibé d'alcool à friction.
Si les méthodes ci-dessus ne fonctionnent pas, veuillez contacter votre distributeur agréé.

CONTENU

Lanterne Outdoor Fenix CL27R, batterie ARB-L21-5000 V2.0, câble de rechargement USB Type-C, clé du couvercle de la batterie, joint torique de rechange, manuel de l'utilisateur, carte de garantie

ADVERTENCIA

◎¡Coloque esta linterna fuera del alcance de los niños!
◎¡NO alumbre la linterna directamente a los ojos de nadie!
◎NO coloque la linterna cerca de objetos inflamables, ¡las altas temperaturas pueden hacer que los objetos se sobrecalienten y se vuelvan inflamables o se enciendan!
◎NO use la linterna de manera inapropiada, como sostener la unidad en la boca, ya que podría causar lesiones personales graves o la muerte si la linterna o la batería interna fallan.
◎Esta linterna acumulará una cantidad significativa de calor mientras está en funcionamiento, lo que provocará una alta temperatura en la carcasa de la linterna. Preste mucha atención para evitar quemaduras.
◎Apague la linterna o saque la batería para evitar una activación accidental durante el almacenamiento o el transporte.
◎Los LED de esta linterna no son reemplazables; por lo que será necesario reemplazar toda la linterna cuando cualquiera de los LED llegue al final de su vida útil.

(ESPAÑOL)LINTERNA OUTDOOR FENIX CL27R

◎Potencia combinada máxima de 1600 y distancia máxima de 180 metros.
◎Utiliza un COB tricolor y un LED Luminus SST20 de alta calidad; con una vida útil de 50.000 horas cada uno.
◎Luz concentrada para iluminación de largo alcance y luz difuminada para iluminación de grandes superficies.
◎Fuentes de luz blanca y roja para diversas necesidades de iluminación en diferentes escenarios.
◎Se incluye una batería de gran capacidad de 5000 mAh.
◎Los interruptores giratorios duales permiten el ajuste libre del brillo y la temperatura del color.
◎El mango giratorio de 360° hace posible una iluminación completa.
◎El mango de la linterna magnética se puede fijar a superficies metálicas magnéticas
◎El puerto de carga USB tipo C presenta indicación de carga y advertencia de bajo voltaje.
◎El casquillo roscado para trípode para iluminación direccional.
◎La carcasa frontal está hecha de material de aleación de aluminio de alta calidad, ligero y duradero.
◎Tamaño: 109,8 x 39,6 x 91,7 mm.
◎Peso: 300 g (batería incluida).

INSTRUCCIONES DE OPERACIÓN

El interruptor giratorio superior A sirve para ajustar el brillo y el interruptor giratorio B sirve para seleccionar la temperatura del color, el interruptor electrónico superior sirve para seleccionar la potencia del modo de luz roja y cambiar de modo.
Encendido / Apagado
Encendido: con la linterna apagada, gire el interruptor A en el sentido de las agujas del reloj o mantenga presionado el interruptor electrónico superior para encender la linterna.
Apagado: con la linterna encendida, gire el interruptor A en sentido antihorario hasta el estado APAGADO o presione prolongadamente el interruptor electrónico superior para apagar la linterna.
Cambio de modos
La linterna tiene cuatro modos: modo concentrado, modo difuminado, modo concentrado-difuminado y modo luz roja.

PARÁMETROS TÉCNICOS

	MODO DIFUMINADA			MODO CONCENTRADA			MODO CONCENTRADO-DIFUMINADO		MODO LUZ ROJA	
	ALTO	MEDIO	BAJO	ALTO	MEDIO	BAJO	ALTO	BAJO	CONSTANTE	INTERMI-TENTE
POTENCIA	1200 lúmenes	600 lúmenes	10 lúmenes	800 lúmenes	400 lúmenes	5 lúmenes	1600 lúmenes	15 lúmenes	10 lúmenes	10 lúmenes
AUTONOMÍA	4 horas 18 minutos*	5 horas 30 minutos	170 horas	8 horas*	10 horas 15 minutos	285 horas	3 horas 50 minutos*	100 horas	72 horas	144 horas
DISTANCIA	53 metros	37 metros	5 metros	177 metros	123 metros	16 metros	180 metros	18 metros	4,5 metros	4,5 metros
INTENSIDAD	690 candelas	345 candelas	7 candelas	7225 candelas	3612 candelas	62 candelas	8233 candelas	81 candelas	5 candelas	5 candelas
RESISTENCIA A IMPACTOS	1,5 metros									
RESISTENCIA AL AGUA	IP66									

Nota: Las especificaciones anteriores son los resultados de las pruebas producidas por Fenix a través de sus pruebas de laboratorio utilizando una batería Fenix ARB-L21-5000 V2.0 a una temperatura de 21 ± 3 °C y una humedad del 50 % al 80 %. El rendimiento real de este producto puede variar según los diferentes entornos de trabajo y la batería utilizada.
El nivel de potencia de todas las luces brillo del Difuminada, Concentrada y concentrado-difuminado utiliza un ajuste de brillo continuo.Los parámetros técnicos solo indican el tiempo de ejecución de estos tres modos en salidas máxima, media y mínima.
*El rendimiento en potencia alta se mide en tiempo total de ejecución, incluido el tiempo en niveles reducidos debido al mecanismo de protección de temperatura incorporado.

1. Con la linterna apagada, gire el interruptor A en el sentido de las agujas del reloj para encender la linterna e ingresar al modo difuminado, haga clic una vez en el interruptor electrónico superior para alternar entre el modo difuminado→modo concentrado→modo difuminado-concentrado.
2. Con la linterna apagada, presione y mantenga presionado el interruptor electrónico superior durante 0,5 segundos para encender la linterna e ingresar al modo de luz roja.
Nota: el modo de luz roja no se puede operar con otros modos simultáneamente.
Selección de potencias
1. En modo Difuminado, modo Concentrado o modo Concentrado-Difuminado:
Gire el interruptor A en el sentido de las agujas del reloj para cambiar el brillo de bajo a alto y gírelo en el sentido contrario a las agujas del reloj para cambiar el brillo de alto a bajo.
Gire el interruptor B en el sentido de las agujas del reloj para cambiar la temperatura del color de cálida a fría y gírelo en el sentido contrario a las agujas del reloj para cambiar la temperatura del color de fría a cálida.
Nota: La temperatura de color del Concentrado es de 5700K. Sólo la temperatura de color de Difuminado es ajustable, con una gama de 2700K a 6500K.
2. En modo de luz roja:
Haga clic una vez en el interruptor electrónico superior para seleccionar entre rojo encendido constante y rojo intermitente.
Circuito de memoria inteligente
La linterna memoriza la última temperatura de color seleccionada del modo Difuminado. Cuando se vuelva a encender, se recuperará la temperatura de color seleccionada anteriormente.
Nota:
1. La linterna no memoriza el último modo de iluminación ni el nivel de brillo seleccionados. Cuando se vuelva a encender, se recuperará la potencia baja del modo Concentrado.
2. Si se gira el interruptor B después de apagar la linterna, la temperatura de color seleccionada previamente no se recuperará cuando se vuelva a encender.

ESPECIFICACIONES DE BATERÍA

Tipo	Dimensiones	Voltaje Nominal	Usabilidad	
Fenix ARB-L21-5000 Series	21700	3,6 V	Recomendada	√√
Fenix ARB-L18 Series	18650	3,6 V	Usable*	√
Batería Recargable (Li-ion)	21700	3,6 V	Precaución**	!
Batería Recargable (Li-ion)	18650	3,6 V	Prohibida	×

Advertencia:
*La batería de la serie Fenix ARB-L18 debe usarse con un soporte de batería Fenix ALF-18.
**Las baterías de iones de litio 21700 son celdas potentes diseñadas para aplicaciones comerciales y deben tratarse y manipularse con precaución. Sólo el uso de baterías de calidad con protección de circuito reducirá el potencial de combustión o explosión. El daño celular o el cortocircuito causado por el uso de este tipo de batería se considera daño inducido por el usuario y no está cubierto por ninguna garantía o responsabilidad de Fenix.

REEMPLAZO DE BATERÍA

Utilice la llave de la tapa de la batería incluida para encajar en la ranura de la tapa de la batería y gírela en el sentido contrario a las agujas del reloj para desenroscar la tapa de la batería. Inserte la batería con el lado del ánodo (+) hacia el interior, luego vuelva a atornillar la tapa de la batería.
*Desenroscar la tapa de la batería con una herramienta afilada puede dañar la tapa de la batería.

CARGA

1. Abra la cubierta antipolvo para revelar el puerto de carga USB Type-C y conecte el conector USB Type-C del cable de carga a la linterna.
2. Durante la carga, los indicadores de carga parpadearán de izquierda a derecha para mostrar el estado de carga.
3. Los cuatro indicadores estarán encendidos constantemente una vez completada la carga.
Nota:
1. La linterna se puede utilizar mientras se carga.
2. Una vez completada la carga, asegúrese de cerrar la cubierta antipolvo para mantener la capacidad a prueba de agua y polvo.
3. El tiempo de carga normal de la linterna es de aproximadamente 2,5 horas desde que se agota hasta que se carga por completo.

INDICADOR DE NIVEL DEL BATERÍA

Cada vez que se enciende la linterna, los indicadores mostrarán el nivel de la batería y durarán 3 segundos. Con la lámpara apagada, haga clic una vez en el interruptor electrónico superior para verificar el nivel de la batería y los indicadores durarán 3 segundos.
Cuatro luces encendidas: 100% - 80%
Tres luces encendidas: 80% - 60%
Dos luces encendidas: 60% - 40%
Una luz encendida: 40% - 20%
Una luz parpadea: 20% - 1%
***Nota:** Esta función solo funciona con una batería Fenix ARB-L21.

ADVERTENCIA DE BAJO VOLTAJE

Cuando el nivel de voltaje cae por debajo del nivel preestablecido, uno de los indicadores de nivel de batería parpadea constantemente para recordarle que recargue la batería oportunamente. Para garantizar un uso normal, la linterna no se apagará automáticamente y funcionará hasta que se agote el nivel de la batería.

USO Y MANTENIMIENTO

◎Desmontar el recambios sellado puede causar daños a la linterna y anulará la garantía.
◎Recargue una linterna almacenada cada tres meses para mantener un rendimiento óptimo de la batería.
◎Desatornille la tapa de la batería media vuelta o saque la batería para evitar la activación accidental durante el almacenamiento o el transporte.
◎La linterna puede parpadear, brillar de forma intermitente o incluso dejar de iluminarse por los siguientes motivos:
A: Nivel de batería deficiente.
Solución: Recargue o reemplace la batería.
B: Las roscas, el contacto de la placa PCB u otros contactos están sucios.
Solución: Limpie los puntos de contacto con un bastoncillo de algodón empapado en alcohol isopropílico.
Si los métodos anteriores no funcionan, comuníquese con su distribuidor autorizado.

INCLUYE

Linterna exterior Fenix CL27R, batería ARB-L21-5000 V2.0, cable de carga USB tipo C, llave de la tapa de la batería, junta tórica de repuesto, manual de usuario, tarjeta de garantía

ВНИМАНИЕ

◎Держите фонарик вне досягаемости детей!
◎Не светите кому-либо в глаза!
◎Не помещайте фонарик рядом с возгораемыми объектами, высокая температура может перегреть или поджечь их!
◎Не используйте фонарик ненадлежащим образом, например не кусайте его чтобы избежать травм или смерти в случае повреждения фонарика или аккумулятора!
◎Фонарик выделяет много тепла при использовании в течение длительного времени, что приводит к высокой температуре корпуса. Используйте фонарик с должной осмотрительностью, чтобы избежать ожогов.
◎Выключите фонарь или извлеките батарею, чтобы предотвратить случайное включение во время хранения или транспортировки.
◎Светодиод этого фонаря не подлежит замене; поэтому по окончании срока службы какого-либо из его светодиодов необходимо заменить весь фонарик.

(РУССКИЙ)КЕМПИНГОВЫЙ ФОНАРИК FENIX CL27R

◎1600люм максимальной яркости в режиме смешанного света и 180м дальнобойность.
◎Используются один трехцветный светодиод COB и один высококачественный светодиод Luminus SST20 со сроком работы в 50 000 ч каждый.
◎Дальний свет режима для дальнего освещения и Ближний свет режима для освещения больших площадей.
◎Белый и красный свет для разных нужд в освещении при разных сценариях использования.
◎В комплекте один 5000mAh ёмкий аккумулятор.
◎Управление двумя вращающимися регуляторами позволяет свободно настраивать яркость и цветовую температуру света.
◎Крепление вращается на 360°.
◎Магнит в креплении фонаря позволяет крепить тот ко многим металлическим поверхностям.
◎Разъём зарядки USB Type-C со встроенным индикатором низкого напряжения и уровня зарядки.
◎Резьбовое крепление штатива для направленное освещение.
◎Передняя часть корпуса из высококачественного алюминиевого сплава, лёгкого и прочного.
◎Размер: 109,8 х 39,6 х 91,7 мм.
◎Вес: 300 г (включая аккумулятор).

УПРАВЛЕНИЕ

Вращающийся регулятор A служит для плавной настройки яркости, а вращающийся регулятор B настраивает цветовую температуру. Кнопка в верхней части корпуса служит для выбора типа света и переключения яркости в режиме красного света.
ВКЛ/ВЫКЛ
ВКЛ: Из ВЫКЛ вращайте регулятор A по часовой стрелке или удерживайте кнопку вверху корпуса.
ВЫКЛ: из ВКЛ вращайте регулятор A против часовой стрелки или удерживайте кнопку
вверху корпуса.
Выбор типа света
Фонарик имеет 4 режима света: ближний, дальний, смешанный (ближний и дальний одновременно) и красный.
1.Из ВЫКЛ вращайте регулятор A по часовой стрелке и войдите в режим ближнего света. Короткое нажатие на кнопку будет переключать тип света

ХАРАКТЕРИСТИКИ

	РЕЖИМ БЛИЖНИЙ СВЕТ			РЕЖИМ ДАЛЬНИЙ СВЕТ			РЕЖИМ БЛИЖНИЙ+ДАЛЬНИЙ		РЕЖИМ КРАСНЫЙ СВЕТ	
	ВЫСОКИЙ	СРЕДНИЙ	НИЗКИЙ	ВЫСОКИЙ	СРЕДНИЙ	НИЗКИЙ	ВЫСОКИЙ	НИЗКИЙ	ПОСТОЯННЫЙ	МИГАЮЩИЙ
ЯРКОСТЬ	1200 люм	600 люм	10 люм	800 люм	400 люм	5 люм	1600 люм	15 люм	10 люм	10 люм
ВРЕМЯ РАБОТЫ	4 ч 18 мин*	5 ч 30 мин	170 ч	8 ч *	10 ч 15 мин	285 ч	3 ч 50 мин*	100 ч	72 ч	144 ч
ДАЛЬНОБОЙНОСТЬ	53 м	37 м	5 м	177 м	123 м	16 м	180 м	18 м	4,5 м	4,5 м
ИНТЕНСИВНОСТЬ СВЕТОВОГО ПОТОКА	690 кд	345 кд	7 кд	7225 кд	3612 кд	62 кд	8233 кд	81 кд	5 кд	5 кд
УДАРОЗАЩИТА	1,5 м									
ВЛАГОЗАЩИТА	IP66									

Примечание: В соответствии со стандартами ANSI/PLATO FL1 приведенные выше характеристики основаны на результатах, полученных компанией Fenix в ходе лабораторных испытаний с использованием ARB-L21-5000 V2.0 аккумулятора при температуре 21±3°C и влажности 50% - 80%. Фактические характеристики этого продукта могут меняться взависимости от различных условий.
*ближний, Дальний и смешанные режимы используют плавную регулировку яркости. Указанные в спецификации три уровня яркости отражают время работы на наибольшей, средней и наименьшей яркостях для каждого типа света.
*Яркость в Высоком режиме измеряется в целом за общее время работы, включая работу на пониженных уровнях, на которые фонарь переходит из-за срабатывания механизма защиты от перегрева.

между ближний→ дальний → смешанный
2.Из ВЫКЛ нажмите и удерживайте кнопку в течении 0.5сек чтобы включить фонарь в режиме красного света.
Примечание: режим красного света нельзя запускать совместно с другими.
Выбор уровня яркости
1.В режиме ближнего, дальнего или смешанного света вращайте регулятор A по часовой стрелке чтобы увеличить яркость и против часовой стрелки, чтобы уменьшить её.
Вращайте регулятор B по часовой стрелке, чтобы изменить цветовую температуру от тёплой к холодной и против часовой стрелки, чтобы изменить её от холодной к тёплой.
Примечание: Цветовая температура дальний свет составляет 5700K. Только цветовая температура ближний свет регулируется в диапазоне от 2700K до 6500K.
2. В режиме красного света:
Однократное нажатие на кнопку переключает между режимами постоянного света и мигания.
Умная память режимов
Фонарь запоминает цветовую температуру для ближнего света и включается на ней.
1.Фонарик не запоминает последний использованный тип света и яркость и включится на минимальной яркости ближнего света.
2.Если переключатель B будет повернут после выключения фонаря, то последняя использованная цветовая температура не будет запущена при повторном включении фонаря.

СОВМЕСТИМОСТЬ С ИСТОЧНИКАМИ ПИТАНИЯ

Тип	Размер	Номинальное напряжение	Использование	
Fenix ARB-L21-5000 серия	21700	3,6 V	Рекомендовано	√√
Fenix ARB-L18 серия	18650	3,6 V	Допустимо *	√
Перезаряжаемые Li-ion Аккумуляторы	21700	3,6 V	С вниманием**	!
Перезаряжаемые Li-ion Аккумуляторы	18650	3,6 V	Запрещено	×

Примечание:
*Аккумуляторы серии Fenix ARB-L18 должны быть использованы с переходником Fenix ALF-18 .
**21700 Li-Ion аккумуляторы созданы для коммерческого использования и должны быть использованы с вниманием. Используйте только качественные аккумуляторы с платой защиты чтобы снизить риск возгорания или взрыва. Повреждение аккумулятора или короткое замыкание трактуются как повреждения, вызванные пользователем, за которые Fenix не несёт ответственности, равно как такие случаи не покрываются гарантией Fenix.

ЗАМЕНА АККУМУЛЯТОРА

Поместите ключ крышки батарейного отсека в комплекте в канавку на крышке батарейного отсека фонаря и поверните ту против часовой стрелки, чтобы открыть. Вставьте аккумулятор положительным полюсом к внутренней стороне, затем закрутите крышку батарейного отсека.

*Откручивание крышки батарейного отсека с помощью острого инструмента может привести к ее повреждению.

ЗАРЯДКА

1. Откройте пылевлагозащитную заглушку разъёма зарядки, чтобы получить к нему доступ, затем подключите конец USB Type-C зарядного кабеля к фонарику.
2. Во время зарядки индикатор будет заполняться по направлению слева направо, показывая уровень зарядки.
3. После завершения зарядки 4 индикатора будут постоянно светиться.
Внимание:
1.Кемпинговый фонарик может быть использован во время зарядки.
2.После завершения зарядки убедитесь, что пылевлагозащитная заглушка разъёма зарядки закрыта.
3. Нормальное время полной зарядки от полного разряда занимает порядка 2.5 ч.

ИНДИКАЦИЯ УРОВНЯ ЗАРЯДА

При каждом включении фонарика индикатор в течении 3 сек будет показывать текущий уровень заряда аккумулятора. Если фонарик выключен, короткий щелчок по кнопке запустит индикатор на 3 секунды.
4 индикатора: 100% - 80%
3 индикатора: 80% - 60%
2 индикатора: 60% - 40%
Один индикатор: 40% - 20%
Один индикатор мигает : 20% - 1%
***Примечание.** Эта функция работает только с аккумулятором Fenix ARB-L21.

ПРЕДУПРЕЖДЕНИЕ О НИЗКОМ НАПРЯЖЕНИИ

Когда уровень напряжения падает ниже заданного уровня, один индикатор фонаря будет постоянно мигать, чтобы напомнить вам о необходимости своевременно перезарядить аккумулятор. Чтобы обеспечить нормальное использование, фонарик не выключится и продолжит работу вплоть до полного разряда аккумулятора.

ИСПОЛЬЗОВАНИЕ И ОБСЛУЖИВАНИЕ

◎Разборка запечатанной головы фонарика может привести к его повреждению и аннулированию гарантии.
◎Во время хранения фонарика перезаряжайте его каждые 3 месяца, чтобы обеспечить его оптимальную производительность.
◎Открутите крышке батарейного отсека и\или извлеките аккумулятор, чтобы предотвратить случайное включение во время хранения или транспортировки.
◎Фонарик может мигать, нестабильно светить или даже не светить по следующим причинам:
A: Низкий уровень заряда.
Решение: Зарядите или замените аккумулятор на заряженный.
B: Резьба, контакты печатной платы или другие контакты загрязнены.
Решение: Очистите места контакта ватным тампоном, смоченным медицинским спиртом.
Если вышеуказанные методы не помогли, обратитесь к дистрибьютору.

В КОМПЛЕКТЕ

Кемпинговый фонарь Fenix CL27R, аккумулятор ARB-L21-5000 V2.0, USB Type-C кабель зарядки, ключ крышки батарейного отсека, запасное уплотнительное кольцо, руководство, гарантийный талон

警告

◎ランタンをお子様の手の届かないところに置いてください。
◎ランタンを使用者や周囲の人の目に向けて直接照射しないでください。
◎ランランを燃えやすいものの近くに向けて置かないでください。本体が高温になると、過熱して燃えやすくなったり、発火するおそれがあります。
◎ランタン本体を口でくわえるなどの不適切な取り扱いをしないでください。ランタンや内蔵電池の故障によって重傷を負ったり、死亡するおそれがあります。
◎ランタンの使用中は、本体が発熱し非常に高温となります。安全にご使用いただくために、火傷をしないようご注意ください。
◎ランタンの保管中や携帯中の誤点灯を防ぐため、ランタンを消灯しロックするか、電池を取り出してください。
◎本製品のLEDライトは交換式ではございません。いずれかのLEDライトの寿命が切れた場合は、本製品を再度ご購入ください。

(日本語)FENIX CL27R アウトドア ランタン

◎最大出力1600lm、最大照射距離180m。
◎光源として3色のCOBと高品質のLuminus製SST20 LEDを各1個使用。(各寿命50,000時間)
◎長距離を照らすSpotlightと、広範囲を照らすFloodlight。
◎白色光源と赤色光源を搭載し、さまざまなシーンでの照明ニーズに対応。
◎5000mAhの大容量バッテリーが付属。
◎デュアルロータリースイッチで、明るさと色温度を自由に調整可能。
◎360°回転ハンドルで全方位照射が可能。
◎マグネット式ハンドルで、磁気金属面にも取り付け可能。
◎USB Type-C充電ポートに充電表示機能と低電圧警告機能を搭載。
◎ねじ式の三脚ソケットで指向性照明が可能。
◎フロントケースの材質として高品質のアルミニウム合金を使用し、軽量かつ高耐久性を実現。
◎サイズ（約）：109.8mm×39.6mm×91.7 mm
◎重量（約）：300g（電池を含む）

使用方法

本体上部のAロータリースイッチは明るさ調整用となり、Bロータリースイッチは色温度選択用となります。本体上部の電子スイッチはRed lightモードの出力選択用、またはモード切替用となります。

点灯/消灯
点灯：ランタンが消灯している状態でAスイッチを時計回りに回転させる、もしくは電子スイッチを長押しすると、ランタンが点灯します。
消灯：ランタンの点灯中にAスイッチを「OFF」まで半時計周りに回転させる、もしくは電子スイッチを長押しすると、ランタンが消灯します。

モード切替
本ランタンは以下の4つのモードを搭載しております。Floodlightモード、Spotlightモード、Spot/Floodlightモード、Red lightモード。
1.ランタンが消灯している状態でAスイッチを時計回りに回し、ランタンを点灯させます。Floodlightモードが起動し、電子スイッチを1度ずつ押すと、Floodlightモード→Spotlightモード→Spot/Floodlightモードの順に循環します。
2.ランタンが消灯している状態で電子スイッチを0.5秒間長押しすると、ランタンが点灯しRed lightモードが起動します。
※他のモードの使用中に、同時にRed lightモードをご使用いただくことはできません。

テクニカルパラメータ

	FLOODLIGHT モード			SPOTLIGHT モード			SPOT/FLOODLIGHT モード		RED LIGHT モード	
	HIGH	MED	LOW	HIGH	MED	LOW	HIGH	LOW	常時点灯	フラッシュ
出力	1200 lm	600 lm	10 lm	800 lm	400 lm	5 lm	1600 lm	15 lm	10 lm	10 lm
点灯時間	4時間18分*	5時間30分	170時間	8時間*	10時間15分	285時間	3時間50分*	100時間	72時間	144時間
照射距離	53 m	37 m	5 m	177 m	123 m	16 m	180 m	18 m	4.5 m	4.5 m
光度	690 cd	345 cd	7 cd	7225 cd	3612 cd	62 cd	8233 cd	81 cd	5 cd	5 cd
落下耐性	1.5 m									
保護等級	IP66									

※上記の数値は、Fenixの設ける試験室（室温21±3°C、湿度50%～80%）においてFenix ARB-L21-5000 V2.0電池を用いて検証された結果となります。本製品の実際の性能は、使用環境や実際に使用する電池によって異なることがあります。
Floodlightモード、Spotlightモード、Spot/Floodlightモードの明るさは、無段階調節が可能となります。テクニカルパラメータは、これら3つのモードの最大、中、最小出力時の点灯時間のみを示しています。
*High出力での点灯時間は、本体に内蔵の過熱保護機能によって出力が抑えられた状態の点灯時間を含んでいます。

出力選択
1.Floodlightモード・Spotlightモード・Spot/Floodlightモード：
Aスイッチを時計回りに回すと、明るさがLowからHighに変わります。スイッチを反時計回りに回すと、明るさがHighからLowに変わります。
Bスイッチを時計回りに回すと、色温度が暖色から寒色に変わります。スイッチを反時計周りに回すと、色温度が寒色から暖色に変わります。
※Spotlightの色温度は5700K。Floodlightの色温度のみ調整可能で、2700Kから6500Kの範囲で調整できます。
2. Red lightモード：
電子スイッチを1度ずつ押して、赤色常時点灯と赤色フラッシュを選択します。

モードメモリー機能
本製品は、Floodlightモードで前回選択された色温度を自動的に記憶する仕様となっております。ランタンを点灯する度に、前回使用した色温度で起動します。
※本ランタンが前回選択されたモードや明るさレベルを記憶することはございません。ランタンが点灯される度に、FloodlightモードのLow出力が起動します。
※ランタンの消灯後にBスイッチを回しても、再度点灯したときに前回使用された色温度で起動することはございません。

電池使用

電池タイプ	規格	ボルテージ	ユーザビリティ	
Fenix ARB-L21-5000シリーズ	21700	3.6V	推奨	◎
Fenix ARB-L18シリーズ	18650	3.6V	可*	○
充電池 (リチウムイオン)	21700	3.6V	注意**	!
充電池 (リチウムイオン)	18650	3.6V	不可	×

警告：
* Fenix ARB-L18シリーズの電池はFenix ALF-18電池ホルダーと併用してお使いください。
**21700リチウムイオン電池は、工業用に設計された強力な電池となっておりますので、取り扱いには十分ご注意ください。回路保護機能付きの高品質な電池のみをご使用いただくことで、発火・爆発リスクを軽減することができます。これらのタイプの電池を使用したことによるセルの損傷や内部ショートに関しては使用者が招いた損傷と見なされ、Fenixのいかなる保証や責任の対象外となります。

電池交換

付属のバッテリーキャップ鍵を使用してバッテリーキャップの溝にはめ込み、反時計回りに回してバッテリーキャップを外します。陽極(+)が内側に向かうように電池を挿入し、バッテリーキャップを戻します。
*鋭利な工具でバッテリーキャップを外すと、バッテリーキャップが破損する恐れがあります。

充電

1. ランタンの防塵カバーを開け、USB Type-C 充電ポートを確認します。充電ケーブルの USB Type-C 端子側をランタン本体に接続します。
2.充電中はインジケーターが左から右に向かって点滅し、充電状況が表示されます。
3. 充電が完了すると、4つのインジケーターが常時点灯します。

※ランタンは充電中もご使用いただけます。
※充電が完了した後は、防水・防塵性能を維持するため、防塵キャップを戻してください。※本ランタンの通常の充電時間は、0%～100%までの充電で約2.5時間です。

バッテリーインジケーター

ランタンを点灯するたびに、インジケーターにバッテリーレベルが3秒間表示されます。
ランタンが消灯した状態で電子スイッチを1度押すと、インジケーターにバッテリーレベルが3秒間表示されます。
4点灯：100%～80%
3点灯：80%～60%
2点灯：60%～40%
1点灯：40%～20%
1点滅：20%～1%
*この機能は、Fenix ARB-L21電池の使用時のみご使用いただけます。

低電圧警告機能

本製品は、充電の残量不足で電圧が一定以下に低下した場合、バッテリーインジケーターが常時1点滅し、電池の充電の推奨をお知らせします。通常通りご使用いただくために、ランタンは自動的に消灯せず、電池が完全に切れるまで点灯します。

使用とメンテナンス

◎ランタン本体の分解は、製品の破損を招くおそれがあります。ランタンの分解が認められた場合は、保証の対象外となります。
◎電池の性能を維持するため、ランタンを保管する際は3ヶ月に1度の充電を行ってください。
◎本製品を保管・携帯する際は、誤点灯を防ぐため、電池を取り出すかバッテリーキャップを緩めてください。
◎本ランタンは以下の理由によってライトが明滅したり、点灯不能になることがあります。
１．充電残量が不足している。
→解決法：電池を充電するか交換してください。
２．スレッドやPCBボードの接続部、もしくはその他の接続部に汚れが付着している。
→解決法：アルコールを浸した綿棒で接続部を掃除してください。
上記の方法で解決しない場合は、正規販売店にお問い合わせください。

付属品

Fenix CL27Rアウトドアランタン本体、ARB-L21-5000 V2.0電池、USB Type-C充電ケーブル、バッテリーキャップ鍵、予備Oリング、取扱説明書、保証書

UPOZORNĚNÍ

◎Umístěte tuto lucernu mimo dosah dětí!
◎Nesviťte lucernou nikomu přímo do očí!
◎Nesviťte na hořlavé předměty z bezprostřední blízkosti, aby nedošlo k jejich poškození nebo ke vzniku nebezpečí v důsledku vysoké teploty!
◎Lucernu NEPOUŽÍVEJTE nevhodným způsobem, např. kousáním do úst, aby nedošlo ke zranění osob nebo ohrožení života při selhání lucerny nebo baterie!
◎Tato lucerna během provozu vysokých režimů akumuluje velké množství tepla, což má za následek vysokou teplotu pláště. Dbejte na bezpečné používání, abyste se nepopálili.
◎Vyjměte baterii nebo povolte bateriový uzávěr o půl otáčky, abyste zabránili náhodné aktivaci, pokud je lucerna umístěna v uzavřeném a hořlavém prostředí, jako jsou kapsy a batohy!

(ČESKY) LUCERNA FENIX CL27R

◎Využívá COB LED s nastavitelnou teplotou světla v rozsahu 2700 až 6500 K a červeným čipem a jednu LED Luminus SST20, obě s životností 50 000 hodin.
◎Dálkový a široký kužel: 1600 lumenů až 15 lumenů s výdrží 3,8–100 hodin.
◎Široký kužel: 1200 lumenů až 10 lumenů s výdrží 4,3–170 hodin.
◎Dálkový kužel: 800 lumenů až 5 lumenů s výdrží 8–285 hodin.
◎Červené světlo: 10 lumenů (72 hodin) – blikání 10 lumenů (144 hodin)
◎Maximální dosvit 180 metrů (8233 cd).
◎Součástí balení je dobíjecí baterie ARB-L21-5000 V2.0.
◎Voděodolná a prachotěsná dle standardu IP66.
◎Dva otočné ovladače pro plynulé nastavení výkonu a odstínu světla.
◎Široké možnosti uchycení světla zajišťuje madlo, které je otočné o 360°, obsahuje silné zabudované magnety a také disponuje stativovým závitem.
◎Moderní nabíjecí port USB typu C.
◎Vyrobeno ze slitiny hliníku a odolného plastu, lucerna je nárazuvzdorná pádům z výšky 1,5 metru.
◎Rozměry: 109,8 x 39,6 x 91,7 mm.
◎Hmotnost: 300 g (včetně baterie).

NÁVOD K OBSLUZE

Zapnutí/vypnutí a změna výkonu bílého světla
Pro zapnutí do režimu bílého světla otočte ovladačem A ve směru hodinových ručiček. Jeho otáčením pak plynule regulujete výkon světla od nejmenšího po nejvyšší. Pro snížení výkonu otáčejte ovladačem A proti směru hodinových ručiček. Pro vypnutí otáčejte ovladačem A proti směru hodinových ručiček až do krajní polohy.

Přepínání režimů svícení
Zapněte lucernu otočením ovladače A ve směru hodinových ručiček, vždy se zapne v režimu širokého kuželu. Poté lze stisky horního tlačítka cyklicky přepínat mezi režimy svícení široký kužel→dálkový kužel→dálkový a široký kužel.

Změna odstínu světla širokého reflektoru
Když je lucerna zapnutá do širokého kuželu, nebo kombinovaného kuželu, lze odstín bílého světla širokého kuželu plynule měnit otáčením ovladače B v rozsahu 2700 až 6500 K. Odstín světla dálkového kuželu je 5700 K a nelze ho měnit.

Červené světlo
Když je lucerna vypnutá, tak se červené světlo zapíná a vypíná podržením elektronického spínače po dobu 0,5 s. Dalšími stisky tlačítka se cyklicky přepíná mezi režimy červeného světla.

Paměť na nastavený odstín světla
Lucerna si po vypnutí pamatuje nastavený odstín světla širokého světelného kuželu.

VÝMĚNA BATERIE

Pomocí přiloženého plastového klíčku povolte bateriové víčko otáčením proti směru hodinových ručiček. Baterii vložte plusem směrem dovnitř lucerny a poté víčko opět zcela dotáhněte. Upozornění: šroubování bateriového víčka ostrým nástrojem může způsobit jeho poškrábání.

NABÍJENÍ

1. Odklopte protiprachovou krytku a zapojte nabíjecí kabel USB-C do nabíjecího portu lucerny. Po dokončení nabíjení protiprachovou krytku nasaďte zpět.
2. Běžná doba nabíjení je 2,5 hodiny pro zcela vybitou lucernu. Světlo lze používat i během nabíjení.
3. Během nabíjení blikají indikátory zleva doprava, po plném nabití zůstanou všechny čtyři trvale svítit.

INDIKACE STAVU NABITÍ BATERIE

Po krátkém stisku tlačítka nebo po zapnutí lucerny se na 3 vteřiny aktivuje LED indikátor stavu nabití. Čtyři rozsvícené LED znamenají, že baterie je nabitá na 80-100 %, tři rozsvícené 60-80 %, dvě 40-60 %, jedna 20-40 % a jedna blikající značí že baterie je nabitá na méně než 20 %.
Poznámka: Funguje pouze s originálním akumulátorem Fenix ARB-L21.

UPOZORNĚNÍ NA VYBITOU BATERII

Pokud napětí baterie klesne pod nastavenou úroveň, lucerna automaticky přepne na nižší režim, dokud nedosáhne nejnižšího výkonu. Po dosažení nízkého výkonu začne indikátor stavu nabití baterie blikat, aby vám připomněl nutnost dobití nebo výměnu baterie.

POUŽITÍ A ÚDRŽBA

◎Nerozebírejte sami zapečetěné části lucerny, poruší se tím záruka.
◎Fenix doporučuje používat originální akumulátory Fenix ARB-L21 vynikající kvality.
◎Vyndejte baterii ze svítilny, pokud ji nebudete delší dobu používat nebo povolte bateriové víčko o půl otáčky.
◎Pravidelné čištění elektrických kontaktů zajišťuje bezproblémový provoz svítilny, protože znečištěné kontakty mohou způsobit, že svítilna bliká, svítí přerušovaně nebo dokonce nesvítí z následujících důvodů:
A: Baterie je vybitá. Nabijte ji, nebo vyměňte za nabitou.
B: Elektrické kontakty uvnitř svítilny jsou znečištěné, očistěte je vatičkou namočenou v alkoholu.

Pokud výše uvedené metody nefungují, obraťte se na vašeho prodejce nebo distributora.

OBSAH BALENÍ

Lucerna Fenix CL27R, baterie ARB-L21-5000 V2.0, kabel USB-C, plastový klíček na povolení bateriového víčka, náhradní o-kroužek, návod, záruční list

UPOZORNENIE

◎Umiestnite toto svietidlo mimo dosah detí!
◎Nesvieťte svietidlom nikomu priamo do očí!
◎Nesvieťte na horľavé predmety z bezprostrednej blízkosti, aby nedošlo k ich poškodeniu alebo k vzniku nebezpečenstva v dôsledku vysokej teploty!
◎Lucernu NEPOUŽÍVAJTE nevhodným spôsobom, napr. hryzením do úst, aby nedošlo k zraneniu osôb alebo ohrozeniu života pri zlyhaní lucerny alebo batérie!
◎Toto svietidlo počas prevádzky vysokých režimov akumuluje veľké množstvo tepla, čo má za následok vysokú teplotu plášťa. Dbajte na bezpečné používanie, aby ste sa nepopálili.
◎Vyberte batériu alebo povoľte batériový uzáver o pol otáčky, aby ste zabránili náhodnej aktivácii, keď je svietidlo umiestnené v uzavretom a horľavom prostredí, ako sú vrecká a batohy!

TECHNICKÉ PARAMETRE

◎ Využíva COB LED s nastaviteľnou teplotou svetla v rozsahu 2700 až 6500 K a červeným čipom a jednu LED Luminus SST20, obe so životnosťou 50 000 hodín.
◎ Diaľkový a široký kužeľ: 1600 lúmenov až 15 lúmenov s výdržou 3,8–100 hodín.
◎ Široký kužeľ: 1200 lúmenov až 10 lúmenov s výdržou 4,3–100 hodín.
◎ Diaľkový kužeľ: 800 lúmenov až 5 lúmenov s výdržou 8–285 hodín.
◎ Červené svetlo: 10 lúmenov (72 hodín) – blikanie 10 lúmenov (144 hodín)
◎ Maximálny dosvit 180 metrov (8233 cd).
◎Súčasťou balenia je dobíjacia batéria ARB-L21-5000 V2.0.
◎Vode odolná a prachotesná podľa štandardu IP66.
◎Dva otočné ovládače pre plynulé nastavenie výkonu a odtieňa svetla.
◎Široké možnosti uchytenia svetla zaisťuje madlo, ktoré je otočné o 360 °, obsahuje silné zabudované magnety a tiež disponuje statívovým závitom.
◎Moderný nabíjací port USB typu C.
◎Vyrobené zo zliatiny hliníka a odolného plastu, svietidlo je nárazuvzdorné pádom z výšky 1,5 metra.
◎Rozmery: 109,8 x 39,6 x 91,7 mm.
◎Hmotnosť: 300 g (vrátane batérie).

NÁVOD NA OBSLUHU

Zapnutie/vypnutie a zmena výkonu bieleho svetla
Pre zapnutie do režimu bieleho svetla otočte ovládačom A v smere hodinových ručičiek. Jeho otáčaním potom plynule regulujete výkon svetla od najmenšieho po najvyššie. Pre zníženie výkonu otáčajte ovládačom A proti smeru hodinových ručičiek. Pre vypnutie otáčajte ovládačom A proti smeru hodinových ručičiek až do krajnej polohy.

Prepínanie režimov svietenia
Zapnite svietidlo otočením ovládača A v smere hodinových ručičiek, vždy sa zapne v režime širokého kužeľa. Potom je možné stlačenia horného tlačidla cyklicky prepínať medzi režimami svietenia široký kužeľ→diaľkový kužeľ→diaľkový a široký kužeľ.

Zmena odtieňa svetla širokého reflektora
Keď je svietidlo zapnuté do širokého kužeľa, alebo kombinovaného kužeľa, je možné odtieň bieleho svetla širokého kužeľa plynule meniť otáčaním ovládača B v rozsahu 2700 až 6500 K. Odtieň svetla diaľkového kužeľa je 5700 K a nemožno ho meniť.

Červené svetlo
Keď je svietidlo vypnuté, tak sa červené svetlo zapína a vypína podržaním elektronického spínača po dobu 0,5 s. Ďalšími stlačeniami tlačidla sa cyklicky prepína medzi režimami červeného svetla.

Pamäť na nastavený odtieň svetla
Lucerna si po vypnutí pamätá nastavený odtieň svetla širokého svetelného kužeľa.

VÝMENA BATÉRIE

Pomocou priloženého plastového kľúča povoľte batériové viečko otáčaním proti smeru hodinových ručičiek. Batériu vložte plusom smerom dovnútra lucerny a potom viečko opäť úplne dotiahnite. Upozornenie: skrutkovanie batériového viečka ostrým nástrojom môže spôsobiť jeho poškriabanie.

NABÍJANIE

1. Odklopte protiprachovú krytku a zapojte nabíjací kábel USB-C do nabíjacieho portu lucerny. Po dokončení nabíjania protiprachovú krytku nasaďte späť.
2. Bežná doba nabíjania je 2,5 hodiny pre úplne vybité svietidlo. Svetlo je možné používať aj počas nabíjania.
3. Počas nabíjania blikajú indikátory zľava doprava, po plnom nabití zostanú všetky štyri trvalo svietiť.

INDIKÁCIA STAVU NABITIA BATÉRIE

Po krátkom stlačení tlačidla alebo po zapnutí lucerny sa na 3 sekundy aktivuje LED indikátor stavu nabitia. Štyri rozsvietené LED znamenajú, že batéria je nabitá na 80-100%, tri rozsvietené 60-80%, dve 40-60%, jedna 20-40% a jedna blikajúce značí že batéria je nabitá na menej ako 20%.
Poznámka: Funguje iba s originálnou batériou Fenix ARB-L21.

UPOZORNENIE NA VYBITÚ BATÉRIU

Ak napätie batérie klesne pod nastavenú úroveň, svietidlo automaticky prepne na nižší režim, kým nedosiahne najnižší výkon. Po dosiahnutí nízkeho výkonu začne indikátor stavu nabitia batérie blikať, aby vám pripomenul nutnosť dobitia alebo výmenu batérie.

POUŽITIE A ÚDRŽBA

◎Nerozoberajte sami zapečatené časti lucerny, poruší sa tým záruka.
◎Fenix odporúča používať originálne batérie Fenix ARB-L21 vynikajúcej kvality.
◎Vyberte batériu zo svietidla, pokiaľ ju nebudete dlhšiu dobu používať alebo povoľte batériové viečko o pol otáčky.
◎Pravidelné čistenie elektrických kontaktov zaisťuje bezproblémovú prevádzku svietidla, pretože znečistené kontakty môžu spôsobiť, že svietidlo bliká, svieti prerušovane alebo dokonca nesvieti z nasledujúcich dôvodov:
A: Batéria je vybitá. Nabite ju, alebo vymeňte za nabitú.
B: Elektrické kontakty vo vnútri svietidla sú znečistené, očistite ich vatičkou namočenou v alkohole.

Ak vyššie uvedené metódy nefungujú, obráťte sa na vášho predajcu alebo distribútora.

OBSAH BALENIA

Lucerna Fenix CL27R, batéria ARB-L21-5000 V2,0, kábel USB-C, plastový kľúčik na povolenie batériového viečka, náhradný o-krúžok, návod, záručný list